32LEM-1068/TS2C
39LEM-1068/TS2C

v2.0

ТЕЛЕВИЗОРЫ ЦВЕТНОГО ИЗОБРАЖЕНИЯ ЖИДКОКРИСТАЛЛИЧЕСКИЕ (LED)

(LED ЖК-телевизоры со встроенным цифровым ТВ-тюнером)

Приложение к руководству по эксплуатации

прочитайте внимательно перед эксплуатацией

СОДЕРЖАНИЕ

Информация о сертификате соответствия _ _ _ _ _ _ _ _ _ 2
Схема сборки подставки_ _ _ _ _ _ _ _ _ _ _ _ _ _ _ _ _ _ _ 3
Общий вид панелей управления _ _ _ _ _ _ _ _ _ _ _ _ _ 4
Подключение к спутниковым ресиверам, цифровым телевизионным тюнерам и к цифровому устройству (игровая приставка, dvd -плеер и т.п.) _ _ _ _ _ _ _ _ _ _ _ 5
Подключение к персональному компьютеру и к усилителю_ 5
Подключение наушников и антенного кабеля_ _ _ _ _ _ _ 5
Технические характеристики _ _ _ _ _ _ _ _ _ _ _ _ _ _ _ 6

ИНФОРМАЦИЯ О СЕРТИФИКАТЕ СООТВЕТСТВИЯ

Товар сертифицирован.

При отсутствии копии нового сертификата в коробке спрашивайте копию у продавца.

Товар соответствует требованиям нормативных документов:
ТР ТС 004/2011 «О безопасности низковольтного оборудования»;
ТР ТС 020/2011 «Электромагнитная совместимость технических средств».

Полную информацию о сертификате соответствия вы можете получить у продавца, по телефону горячей линии или на сайте www.bbk.ru.

ИНФОРМАЦИЯ ОБ ЭНЕРГОПОТРЕБЛЕНИИ

Напряжение питания (В, Гц): 220-240 В ~ 50 Гц

Place for sticker

Для модели 32LEM-1068/TS2C

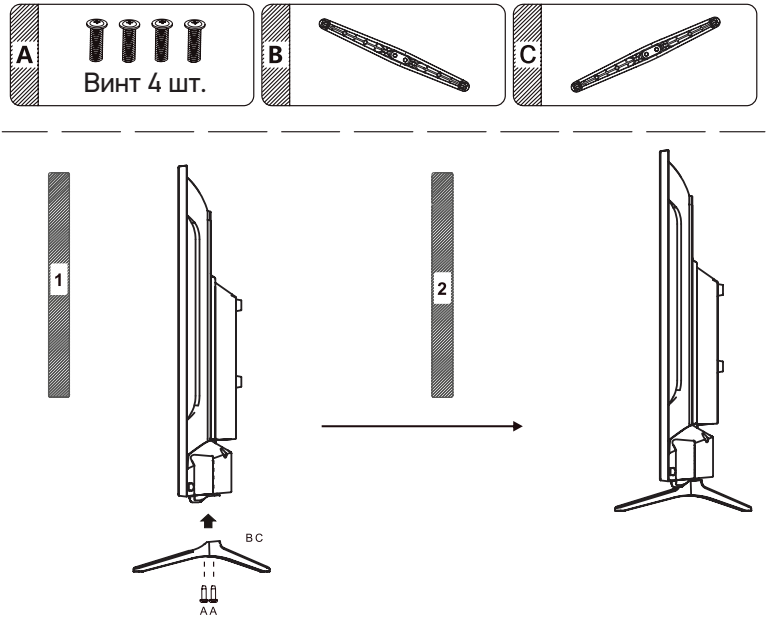

Для модели 39LEM-1068/TS2C

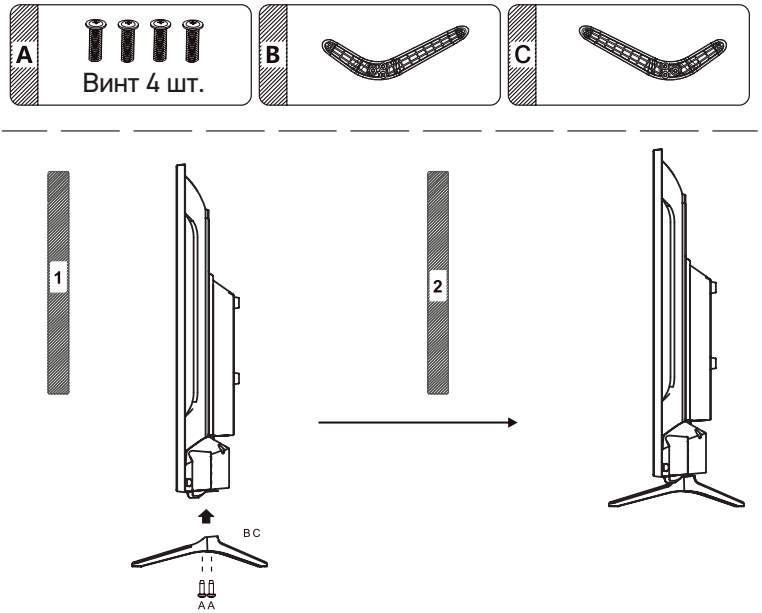

* Изображения являются схематичными и могут отличаться от реальных.

ОБЩИЙ ВИД ПАНЕЛЕЙ УПРАВЛЕНИЯ*

Для модели 32LEM-1068/TS2C

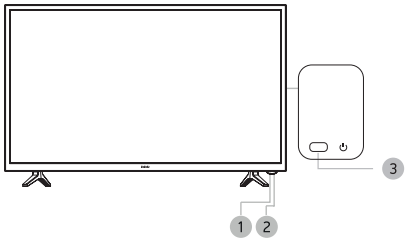

Для модели 39LEM-1068/TS2C

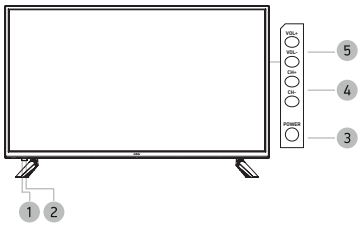

1. **Датчик инфракрасного излучения пульта ДУ**
2. **Индикатор питания**
3. **Клавиша** ⏻
   Рабочий режим/режим ожидания.
4. Клавиши CH+/-
   Переключение каналов.
5. Клавиши VOL+/-
   Увеличение/уменьшение уровня громкости.

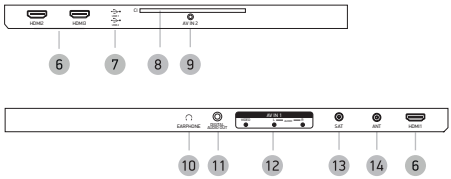

6. **Разъемы HDMI**
   Интерфейсы для передачи сигнала высокой четкости.
7. **USB2.0-порт**
8. **CI-слот**
   Предназначен для подключения модуля условного доступа.
9. **Аудиовидеовход AV (мини)**
10. **Разъем** 🎧
    Разъем для подключения наушников.
11. **DIGITAL AUDIO OUT**
    Разъем коаксиального цифрового аудиовыхода.
12. **Аудиовидеовход AV**
13. **Разъем для подключения спутниковой антенны**
14. **Разъем для подключения TV-антенны**

*На рисунках схематично изображены панели телевизора. Внешний вид модели может отличаться от представленного в зависимости от спецификации. Наличие или отсутствие разъемов, а также их количество зависит от спецификации ТВ и могут отличаться от реальных и представленных на вебсайте.

ПОДКЛЮЧЕНИЕ К СПУТНИКОВЫМ РЕСИВЕРАМ, ЦИФРОВЫМ ТЕЛЕВИЗИОННЫМ ТЮНЕРАМ И ЦИФРОВОМУ УСТРОЙСТВУ (ИГРОВАЯ ПРИСТАВКА, DVD-ПЛЕЕР И Т.П.)

ВНИМАНИЕ!
- Перед подключением убедитесь, что все компоненты выключены.
- Внимательно прочитайте инструкцию по подключению.

Метод A
Для подключения композитного видеосигнала и аудиосигнала используйте соответствующий AV-кабель или переходник для подключения к соответствующему разъему AV на боковой панели телевизора.
Метод B
Для просмотра каналов высокого разрешения с внешнего спутникового ресивера используйте разъем HDMI для подключения к телевизору.

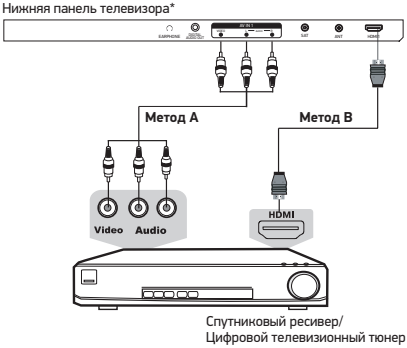

ПОДКЛЮЧЕНИЕ К ПЕРСОНАЛЬНОМУ КОМПЬЮТЕРУ И К УСИЛИТЕЛЮ

ВНИМАНИЕ!
- Перед подключением убедитесь, что все устройства выключены.



ПОДКЛЮЧЕНИЕ НАУШНИКОВ И АНТЕННОГО КАБЕЛЯ

ВНИМАНИЕ!
- Перед подключением убедитесь, что все устройства выключены.

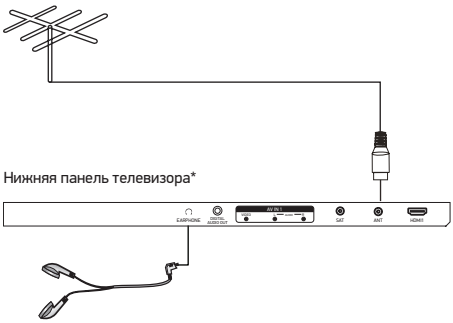

*На рисунках схематично изображены панели телевизора. Внешний вид модели может отличаться от представленного в зависимости от спецификации. Наличие или отсутствие разъемов, а также их количество зависит от спецификации ТВ и могут отличаться от реальных и представленных на вебсайте.

Модель			32LEM-1068/TS2C	39LEM-1068/TS2C
Дисплей	Диагональ (см)		80	98
	Тип		TFT	
	Класс		II (ISO 13406-2)	
	Соотношение сторон		16:9	
	Угол обзора по горизонтали/вертикали (°)		178/178	176/176
	Максимальное разрешение		1366x768	
	Время отклика (мс)		8,5	8
	Яркость (Кд/м)		250	
	Контрастность		3000:1	
	Число цветов (млн)		16,7	
Входы*	Видео	Композитный	1	
		HDMI	3	
	Аудио	Стереофонический	1	
	Другие	RF (75 Ом тип IEC)	1	
		Sat (подключение спутникового ТВ)	1	
		USB2.0-порт	2	
		Аудиовидеовход	1	
		CI-слот	1	
Выходы*	Аудио	Для подключения наушников	1	
		Коаксиальный цифровой	1	
Телевизионная система	Цифровое ТВ		DVB-T/T2, DVB-C (MPEG2/4), DVB-S2	
	Аналоговое ТВ		PAL, SECAM DK, I, BG, L	
Поддерживаемые разрешения	Видеовходы	HDMI	DVI-HDMI: RGB/60 Гц 800x600 1024x768 HDMI-HDMI: YUV/50 Гц 576p 720p 1080i YUV/60 Гц 480i 480p 720p 1080i	
Класс защиты от поражения электрическим током			II	
Тип шнура питания			несъемный	
Наличие упрощенного пульта			Да	
Температурные требования**	Эксплуатация (°, C)		+5...+35	
	Хранение (°, C)		+5...+40	
	Транспортировка (°, C)		-20...+40	
Требования к влажности**	Эксплуатация (%)		10-80 (нет конденсата)	
	Хранение и транспортировка (%)		5-95 (нет конденсата)	
Размер для настенного крепления VESA (мм) (Тип болтов)			100x100 (M6)	200x200 (M6)
Размеры устройства (мм)	Без подставки		731x433x82,5	888x513x78
	С подставкой		731x472x178	888x577x204
Вес устройства (кг)	С подставкой		3.8	6.2

• Мы постоянно улучшаем качество нашей продукции, поэтому дизайн, функциональное оснащение, алгоритмы работы, комплектация и технические характеристики изделия могут быть изменены без предварительного уведомления.
• Некоторые файлы, записанные в любом из поддерживаемых форматов на любом из совместимых типов носителей, могут не воспроизводиться или воспроизводиться некорректно из-за особенностей их записи, кодирования.

* Наличие или отсутствие разъемов зависит от комплектации ТВ.
** Продукция должна храниться в сухих, проветриваемых складских помещениях при температуре не ниже +5°C.